AHLP-8手动油脂泵

性能特点

1、手动操作，拉出手柄时储油，推进手柄时排油。。
2、设有调压阀，防止润滑泵工作超负荷。
3、采用压油盘，真空吸油。
4、设有单向阀，防止排出的油剂逆流。
5、使用介质：NLG10#，000#锂基脂。

规格参数

型式	出油口径	公称压力	公称排量	油箱容量
XEP-20	ϕ4/6/8	10Mpa	2.0ml	0.3L
XEP-80				0.8L

外形尺寸图

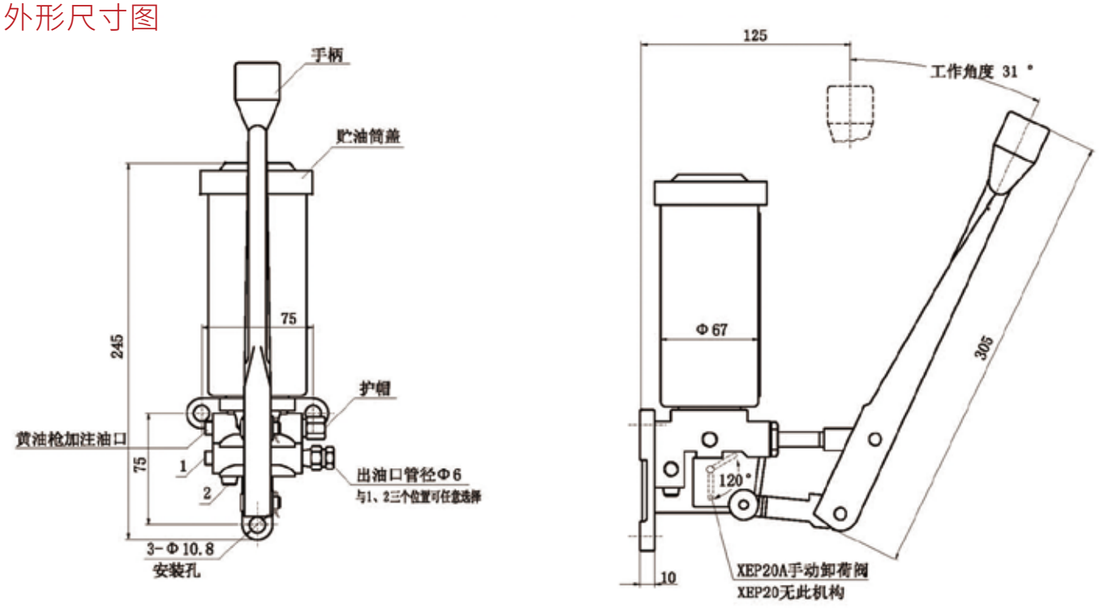

订购代码

XEP	—	20	—	L	—	6
		排量		出口		出口径
		20： 0.3L		L： 左出口		6： ϕ6出口
		80： 0.8L		R： 右出口		8： ϕ8出口
				D： 双出口		